REPÈRE #

MODELE #

NOM #

SIS #

AIA #

Eplucheuses T5S - 5kg - plateau abrasif et table filtre inox

603848 (DT5STN) T5S - 220-240V/1/50

Caractéristiques principales

- Fourni de série avec plateau abrasif et table filtre en inox.
- Plateau rotatif amovible couvert d'un matériau abrasif (pierre de lave) pour assurer un épluchage parfait.
- Déchargement des produits facilité par la goulotte spécifique, en faisant pivoter le disque manuellement pour canaliser les produits hors de la chambre d'épluchage.
- Des détecteurs magnétiques arrêtent la machine lorsque le couvercle et/ou la porte sont ouverts.
- Boutons rouge ARRÊT, vert MARCHE et minuterie
- Capacité 5 kg par opération, adaptée pour 30-100 couverts par service

Construction

- Fabrication en inox avec couvercle transparent en plastique résistant.
- Boutons de commande étanches IP55.
- Le couvercle transparent en polycarbonate sans bisphénol A, comporte un système de sécurité par contact magnétique.

Accessoires inclus

- 1 X Plateau abrasif pour T5 S PNC 653182
- 1 X Table filtre MONTEE avec tablette (lxpxh : 494x762x724) PNC 653783

Accessoires en option

- Plateau brossage légumes PNC 653057 ❑
- Plateau couteaux pour T5 S PNC 653183 ❑
- Table filtre MONTEE avec tablette (lxpxh : 494x762x724) PNC 653783 ❑
- Table filtre avec tablette à monter (lxpxh : 494x762x724) PNC 653784 ❑

APPROBATION:

T5S - 5kg - plateau abrasif et table filtre inox
Eplucheuses

Eplucheuses
T5S - 5kg - plateau abrasif et table filtre inox

Avant

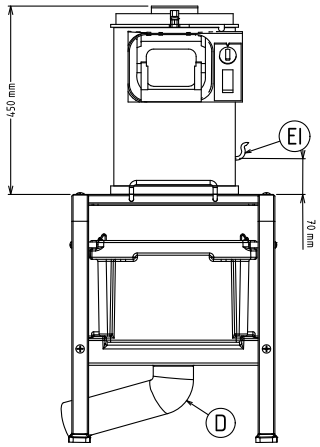

Côté

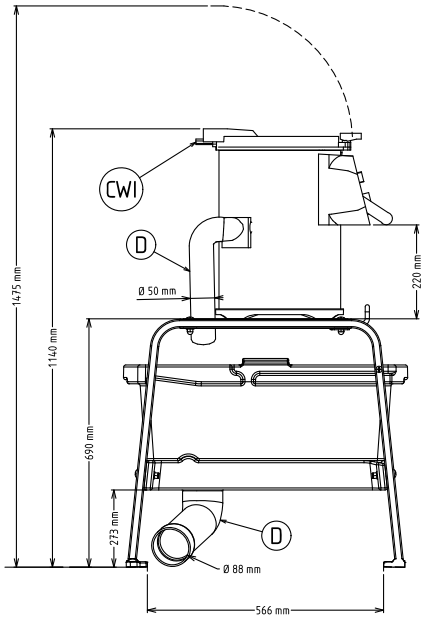

CWI1 = Raccordement eau froide
D = Vidange
EI = Connexion électrique

Dessus

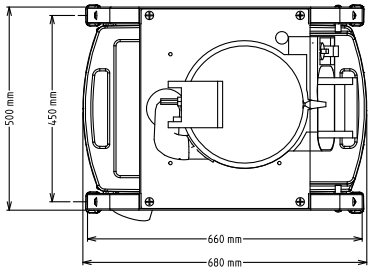

Électrique	
Voltage :	220-240 V/1N ph/50/60 Hz
Total Watts :	0.12 kW
Capacité	
Rendement :	80 kg/heure
Capacité	5 litre
Informations générales	
Largeur extérieure	494 mm
Profondeur extérieure	680 mm
Hauteur extérieure	1140 mm
Poids net (kg) :	27
Brossage des tubercules :	0 kg/h

La societe se reserve le droit de modifier les specifications techniques sans préavis.